RU

MK4

КОНДЕНСАТНЫЙ НАСОС

Перистальтический насос MK4 управляется с помощью двух датчиков воды. Контакты нижнего датчика замыкаются при соприкосновении с водой, теплопроводность контактов датчика обеспечивает разность температур между ними и контактами второго датчика, что приводит к включению насоса.

Макс. производительность 6,5 л/ч

Макс. высота подъема 12 м (при расходе воды 6,5 л/ч)

ОСОБЕННОСТИ

- Управляется датчиком воды
- Можно устанавливать удаленно
- Может откачивать загрязненную воду
- Может работать всухую

ПРИМЕНЕНИЕ

- До 8,5 кВт / 29000 БТЕ/ч
- Настенные сплит-системы; канальные кондиционеры; блоки напольные и устанавливаемые на шасси

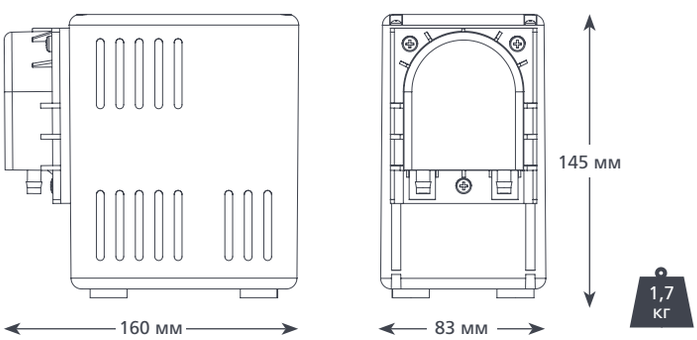

ТЕХНИЧЕСКИЕ ХАРАКТЕРИСТИКИ MK4

Макс. производительность	6,5 л/ч при высоте подъема 12 м
Макс. высота подъема	12 м
Высота всасывания до	3 м
Уровень шума (на расстоянии 1 м)	47 дБ(А)
Электропитание	230 В перем. тока 50–60 Гц 0,2 А
Режим работы	Непрерывный
Класс изоляции	Устройство класса I
Мощность блока до	8,5 кВт / 29000 БТЕ/ч
Макс. температура воды	40°C / 104°F
Вход/выход	Трубка с внутр. диам. 6 мм
Степень защиты IP	IPX1
Выключатель-предохранитель	–
Тепловая защита	✓
Полная герметизация	–
Самовсасывание	✓

Информация верна на момент выхода в печать.

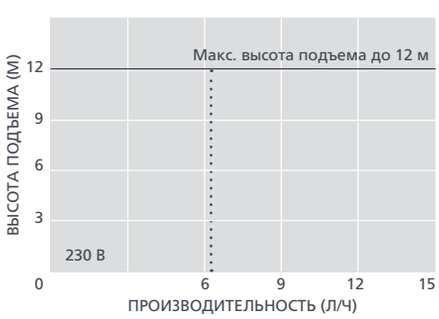

АКСЕССУАРЫ XTRA

Описание	Артикул
Комплект запасных трубок перистальтического насоса	FP1282
Предохранитель на 1 А	FP2620
Переходник “трубка-канализационный стояк”	FP2038

Дополнительные аксессуары для монтажа указаны в нашем дополнительном каталоге Aspen Xtra

ВАРИАНТЫ MK4

MK4	FP2080

В КОМПЛЕКТЕ

Насос MK4 • Съемный кабель электропитания длиной 2 м • Настенный кронштейн • Комплект аксессуаров для монтажа • Инструкция по установке